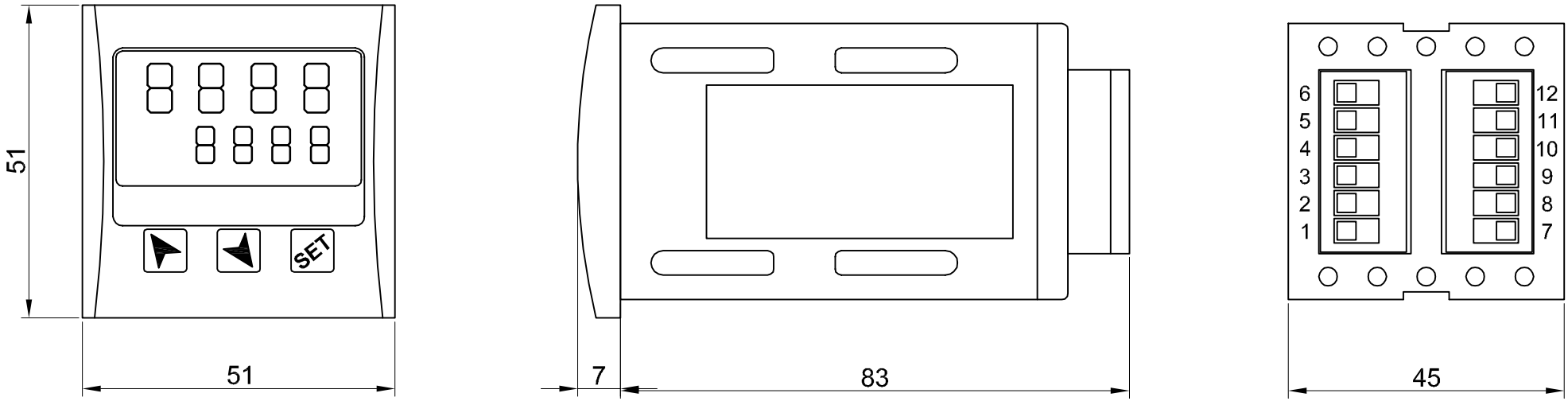

Tutte le dimensioni sono in mm / All dimensions are in mm

Scheda Tecnica

Dimensione: 51 x 51 x 90mm
Display: Verde 4 cifre 0,4" - Rosso 4 cifre 0,3"
Alimentazione: 24..230V
Consumo: 5.5 VA
Connessione: Connettori a morsettiera 2 x 6 pin

Grado di protezione: IP65 a frontale con guarnizione
IP20 con custodia a morsettiera
Condizioni ambientali: Temperatura di esercizio 0 ÷ 45°C
Umidità 35..95uR%
Peso: 130g

Per altre informazioni riferirsi alla monografia M180914

REG11659/1

Collegamento elettrico

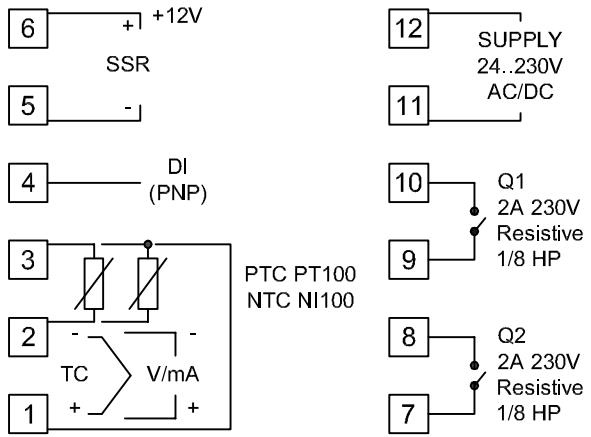

Rev:	Date:	Descrizione modifiche - Description of changes:
0	29/10/18	Prima emissione

Se non diversamente specificato, tutte le dimensioni sono da intendersi in mm e le tolleranze delle quote ±0.1mm

SAN GIORGIO S.E.I.N. GENOVA - ITALY
Tel. 010-8301222 - www.sangiorgiosein.com

Strumento di monitoraggio termocoppie

Number:	Sheet:	Date:	Size:
D181031	1/1	29/10/18	A4

Compiled:	Checked:	Approved:
Silvestri M.	Manuelli M.	Manuelli M.